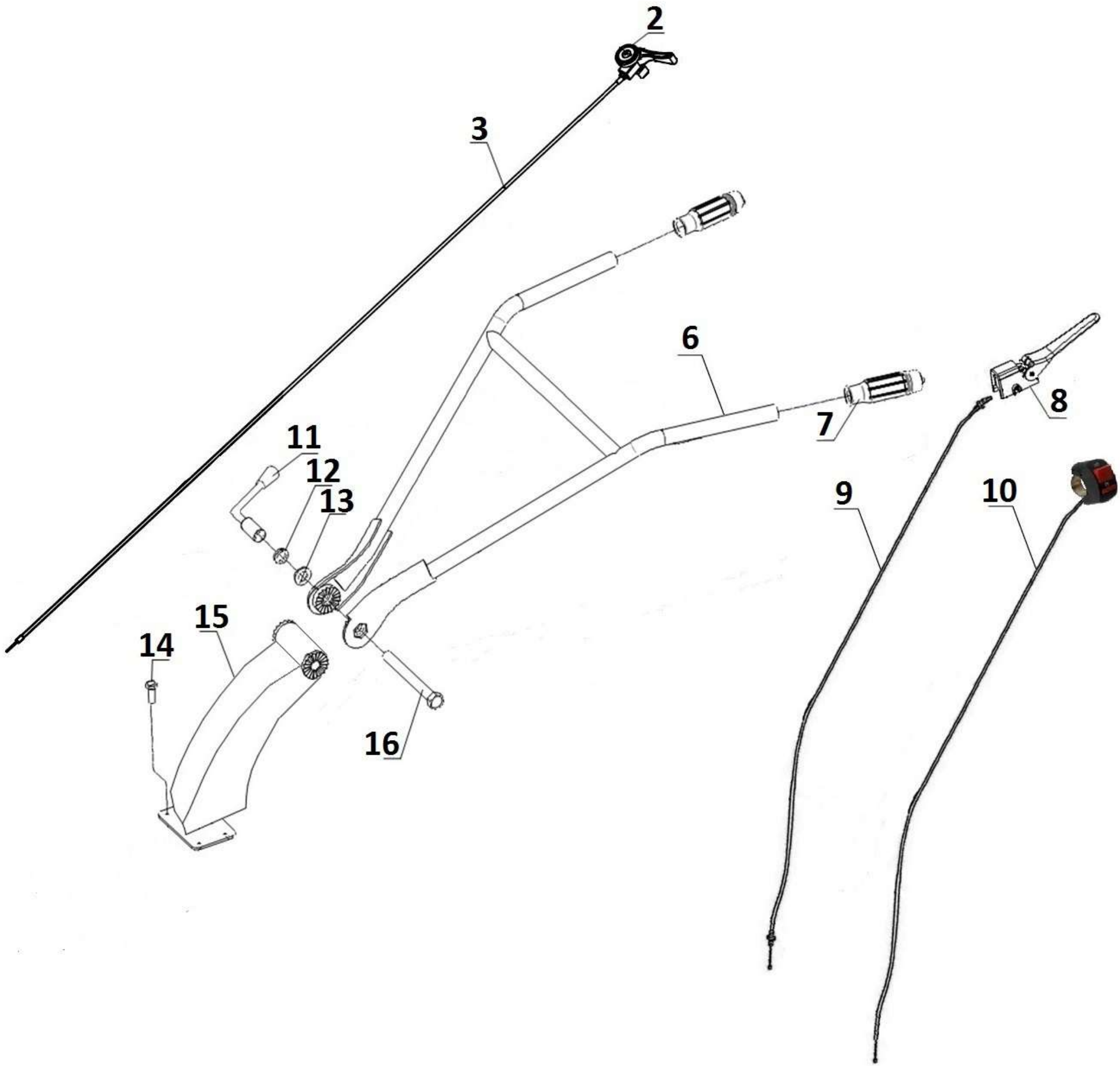
2
3
6
7
8
9
10
11
12
13
14
15
16

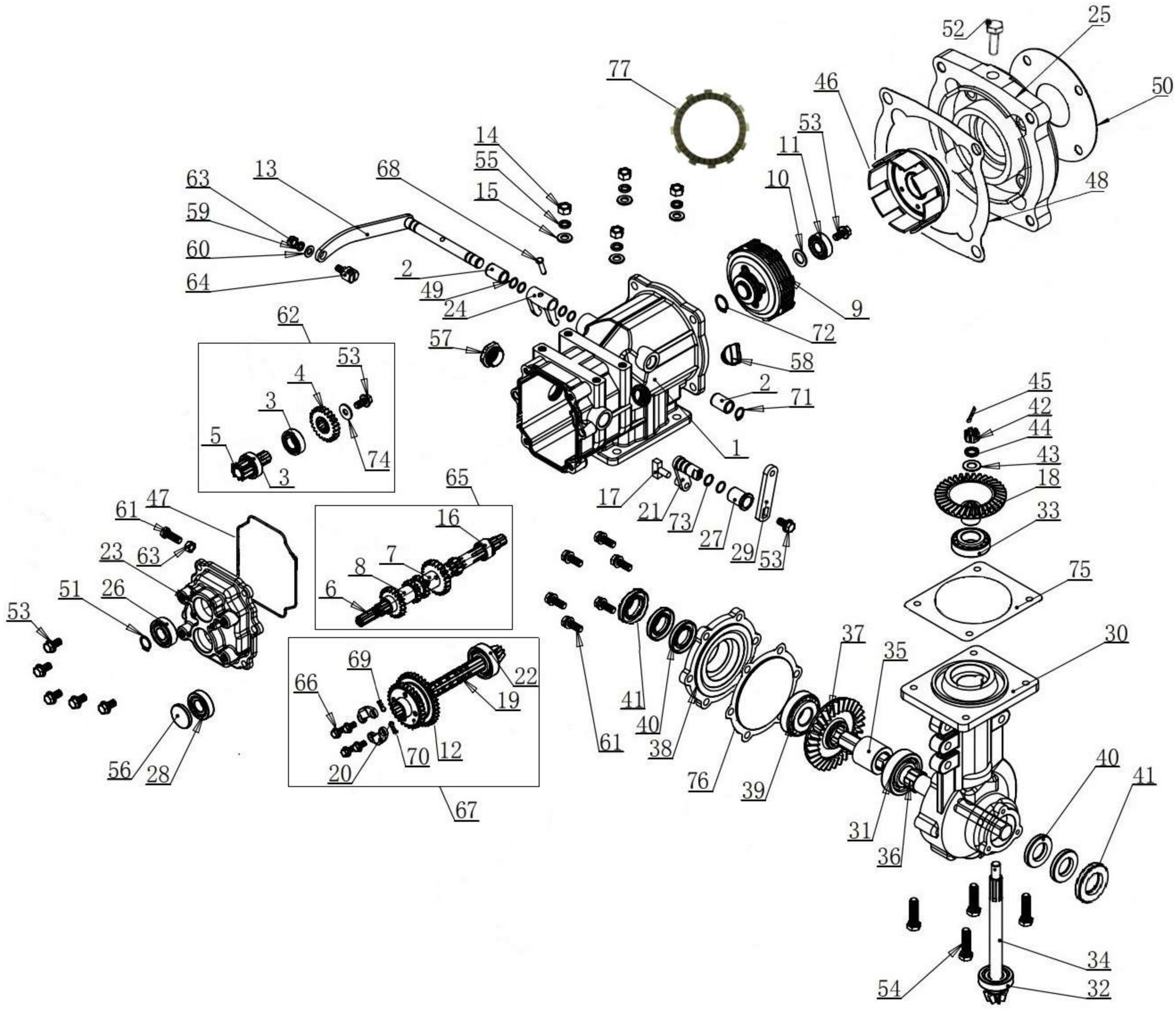
52
25
77
46
50
53
11
14
55
10
48
13
68
63
15
59
60
2
64
49
24
9
72
62
57
58
53
2
71
4
45
42
3
44
43
5
1
74
18
3
17
21
73
27
29
53
33
65
61
47
16
23
63
8
7
75
51
26
6
53
37
35
30
69
22
66
19
41
40
61
38
70
12
76
39
56
28
20
67
40
41
31
36
34
54
32

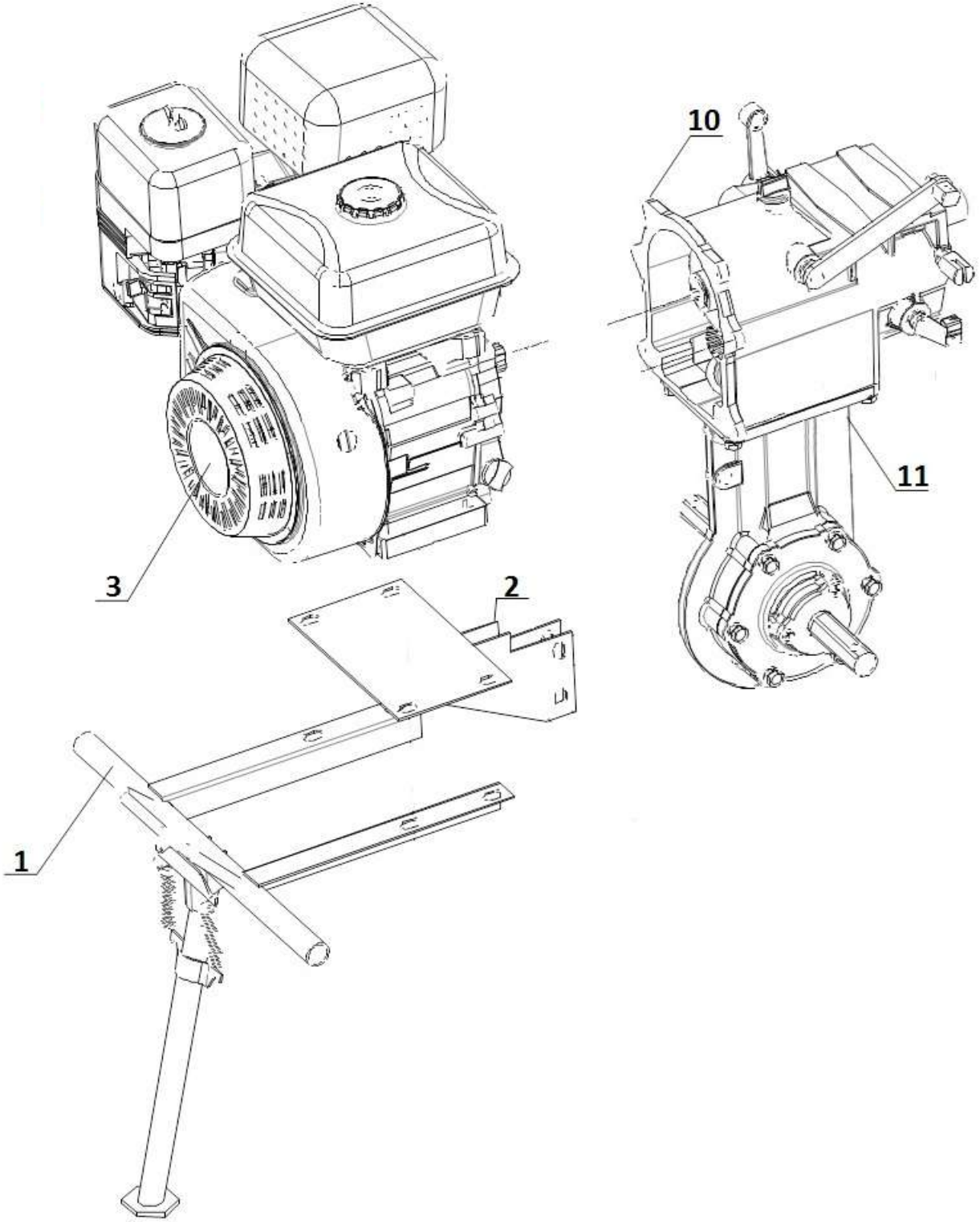
10
11
3
2
1

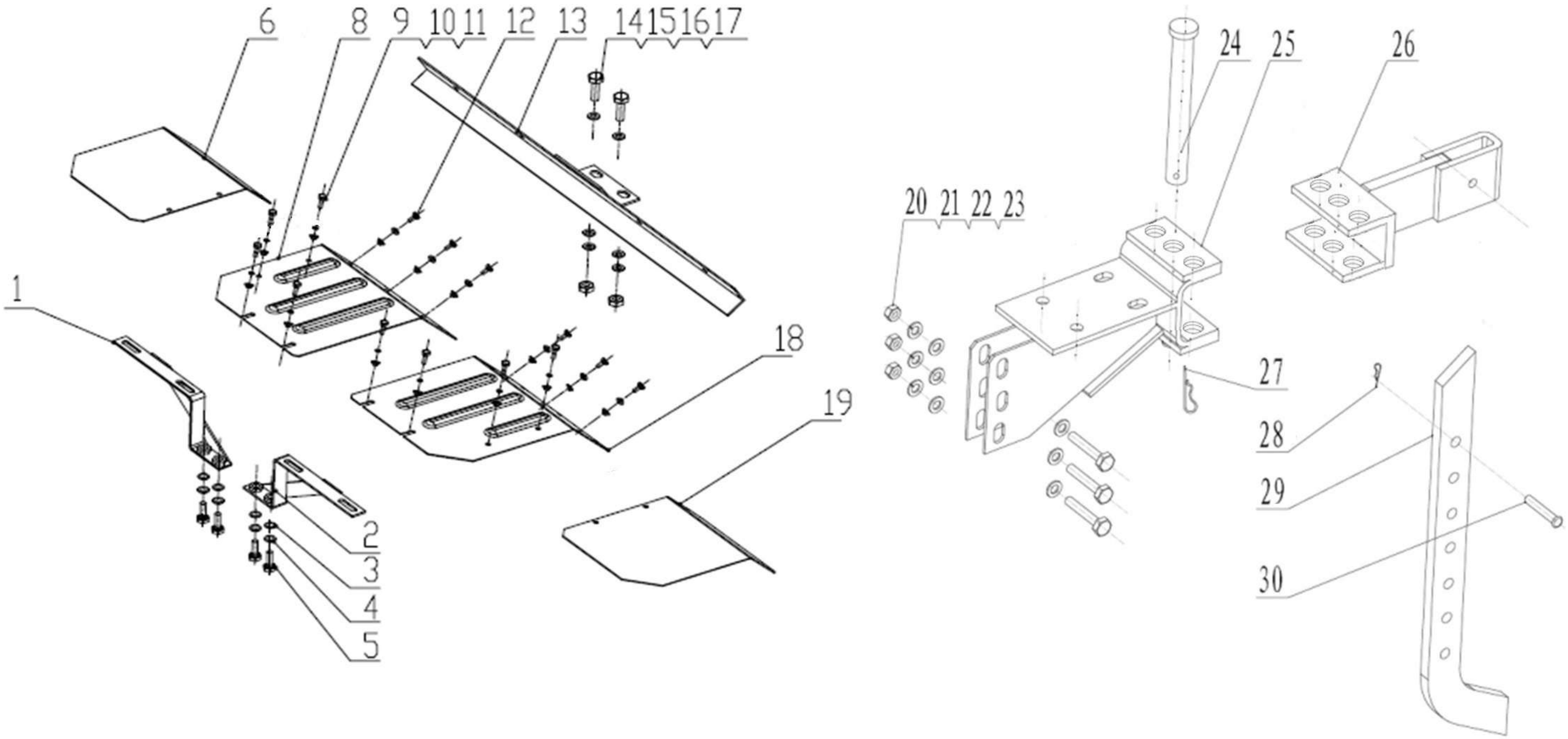
6
8
9
10 11
12
13
14 15 16 17
1
18
19
2
3
4
5
20 21 22 23
24
25
26
27
28
29
30

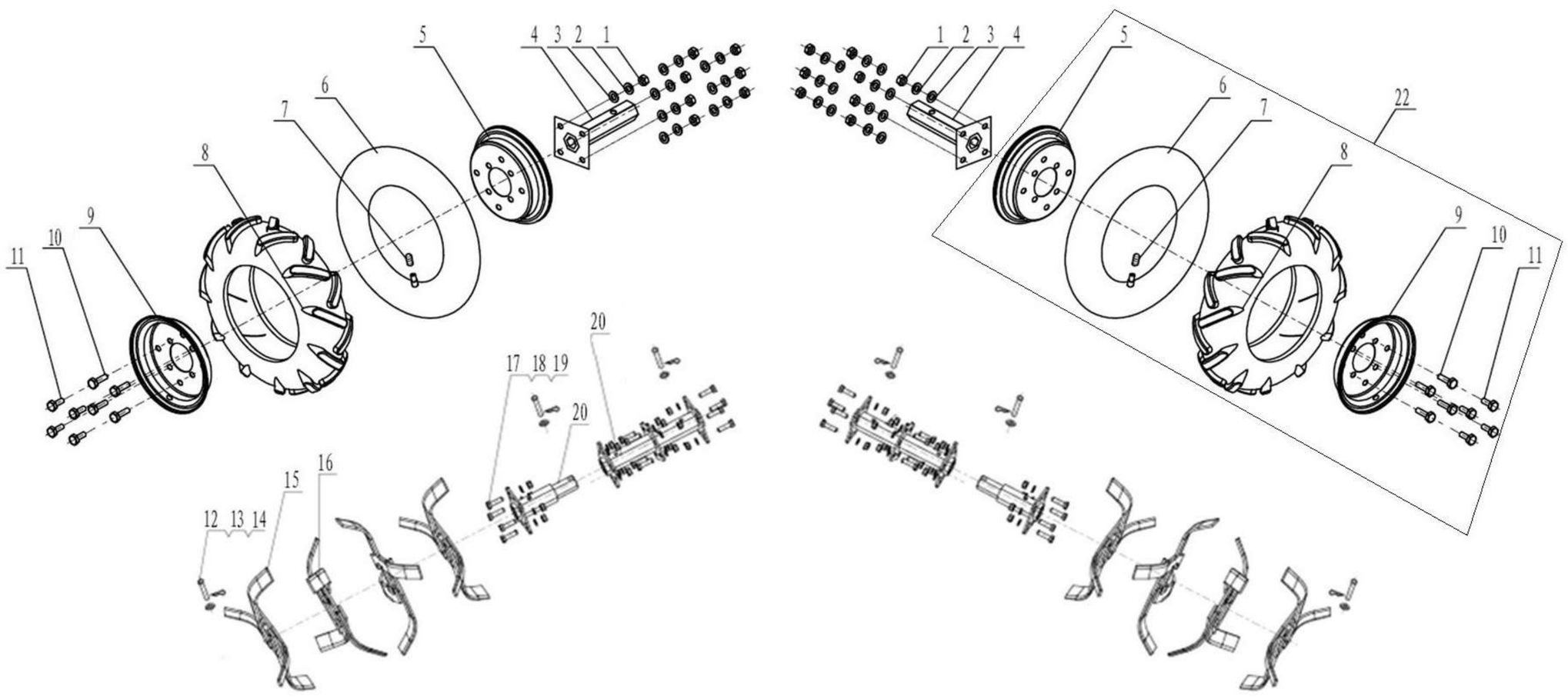
5
4 3 2 1
6
7
8
9
10
11
20
17 18 19
20
16
15
12 13 14
1 2 3 4
5
6
7
22
8
9
10
11

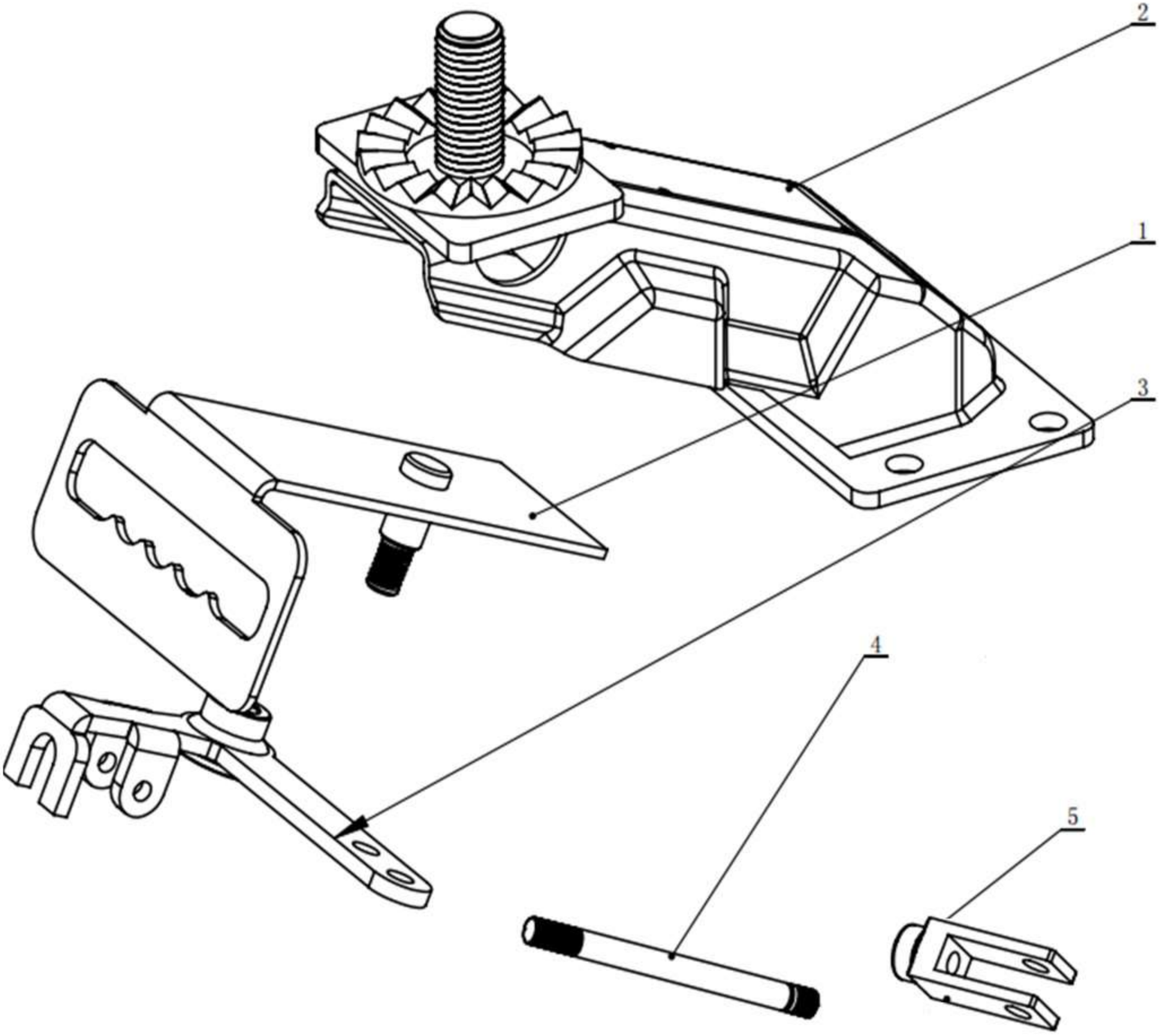
2
1
3
4
5

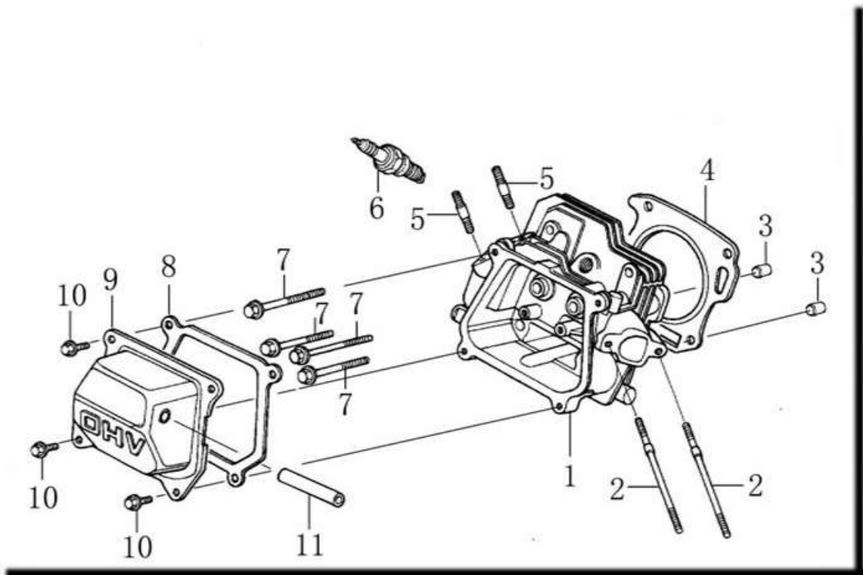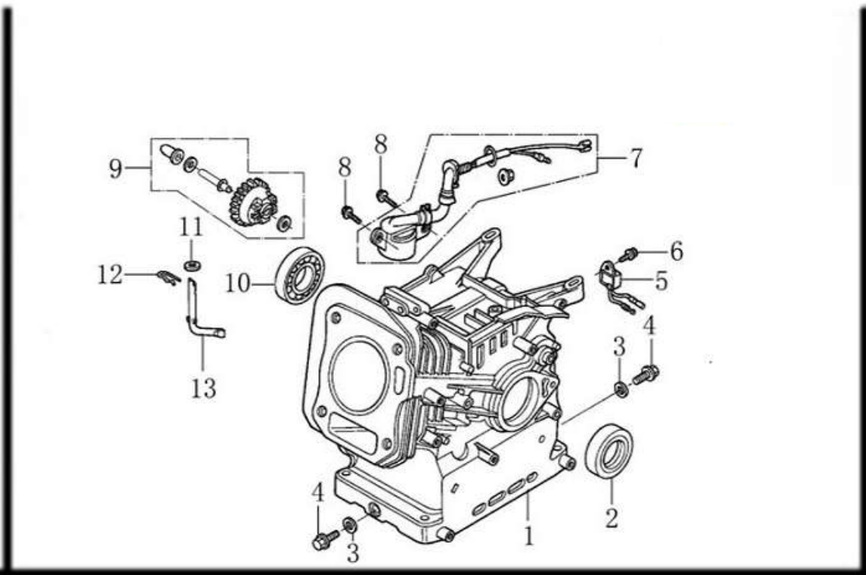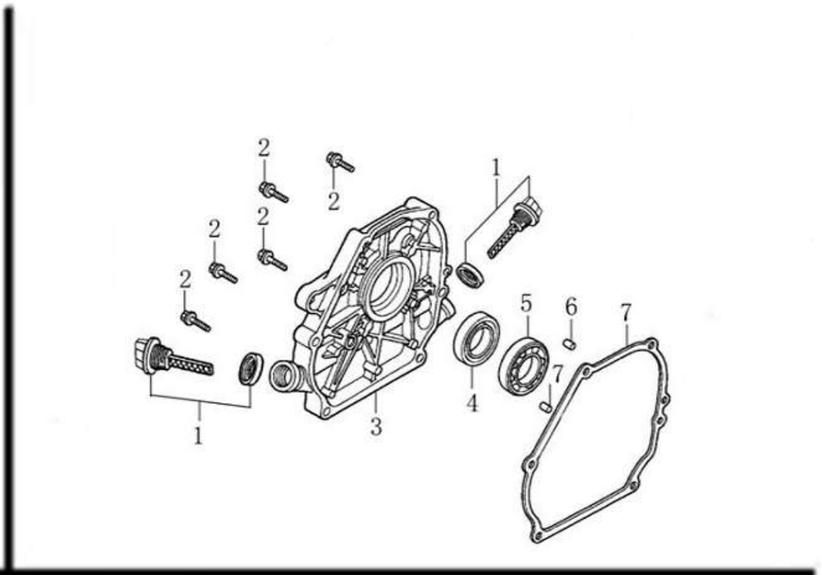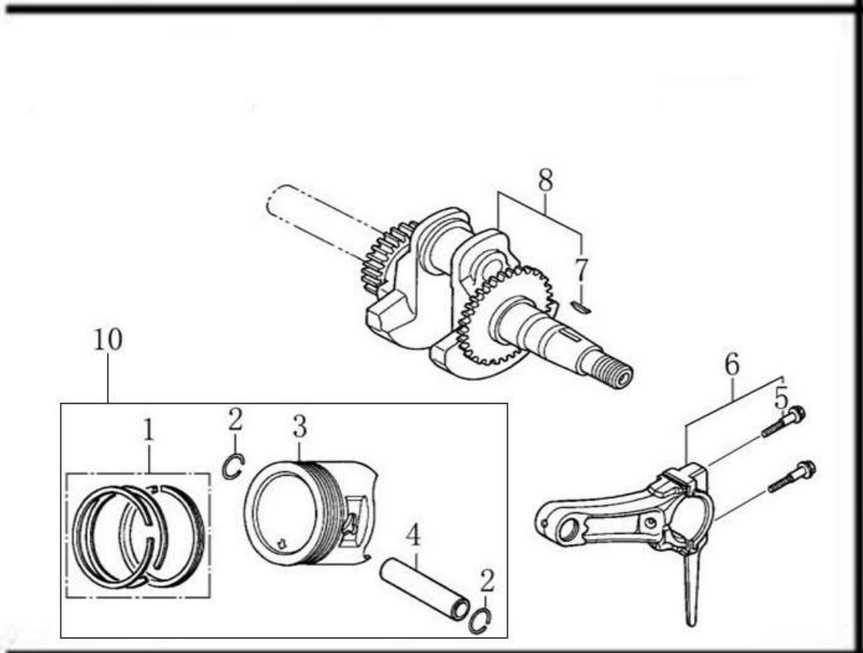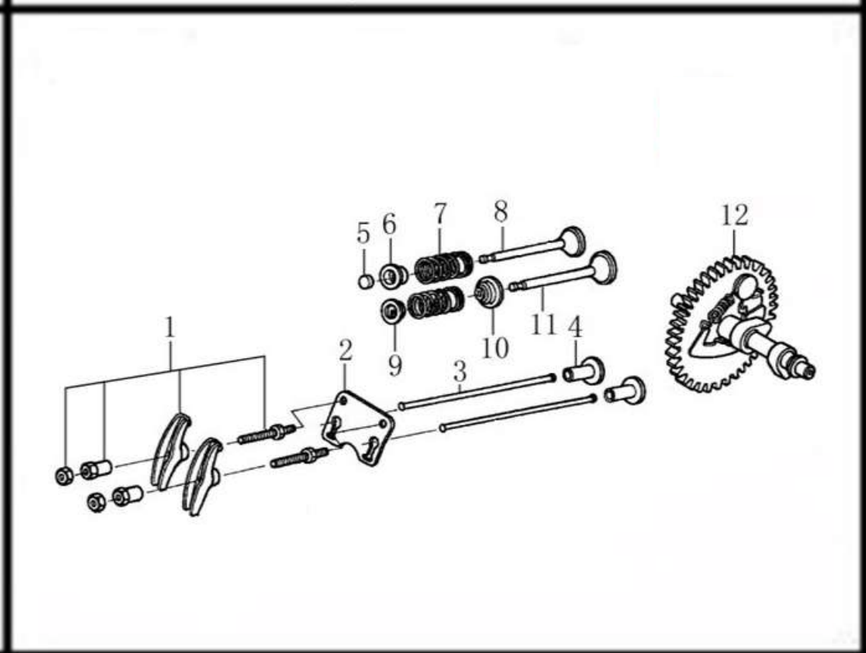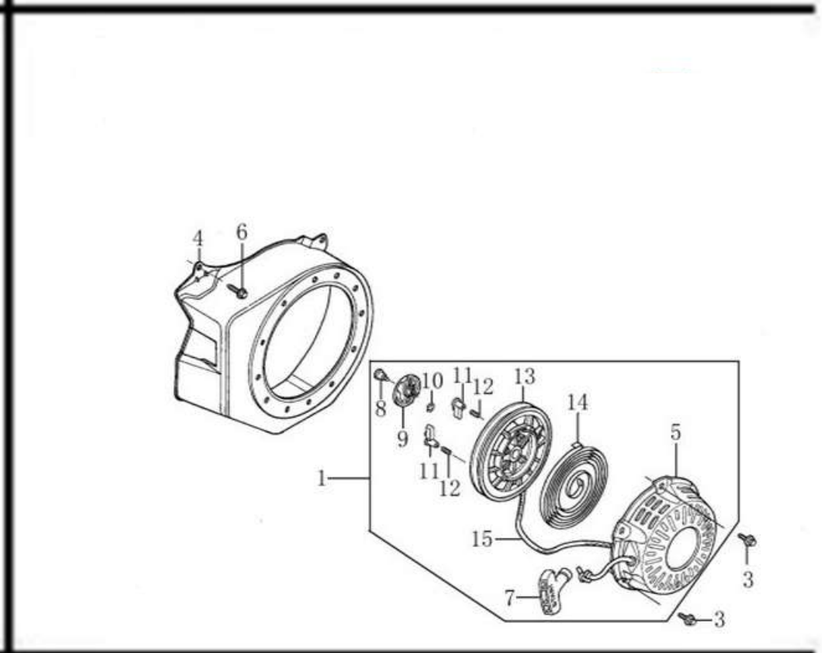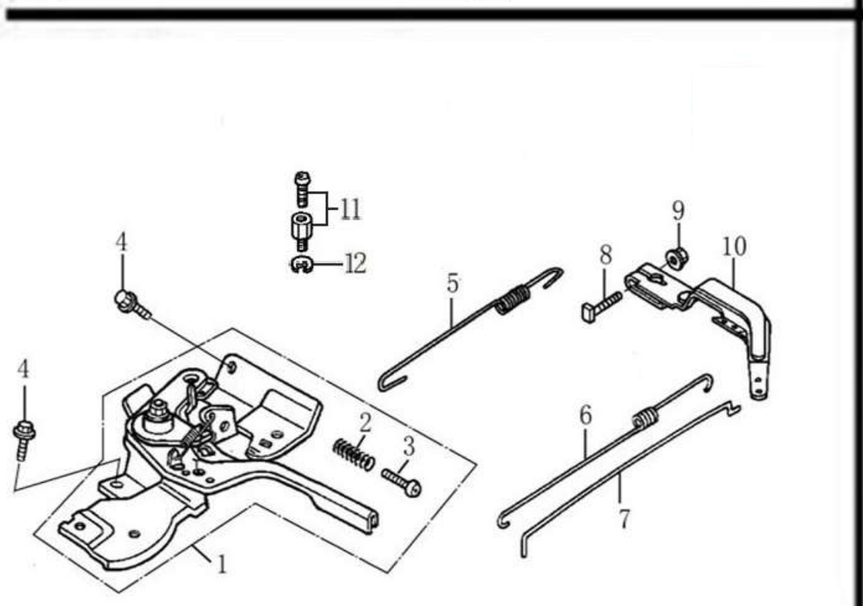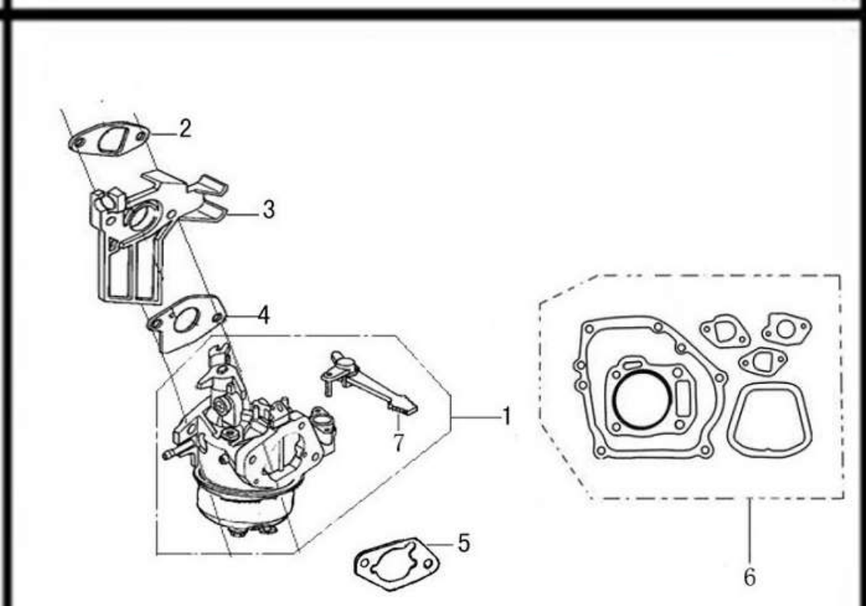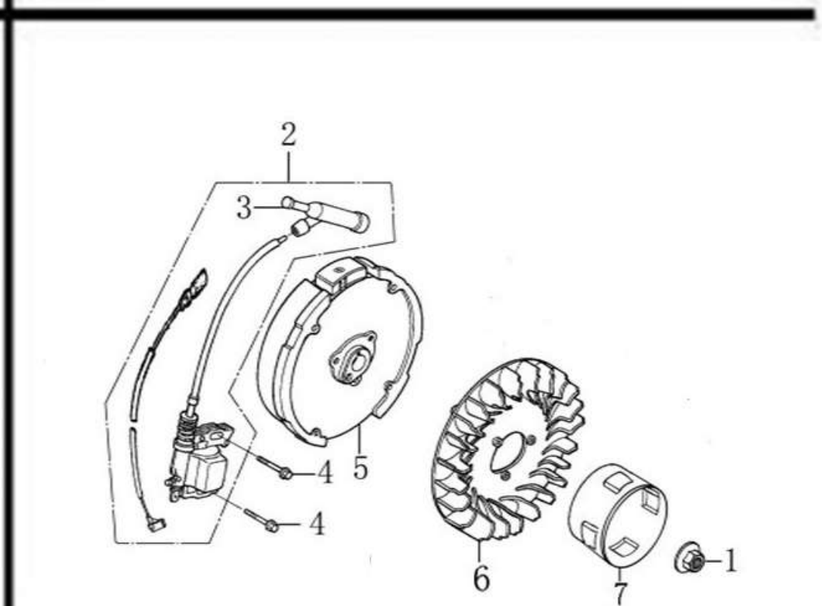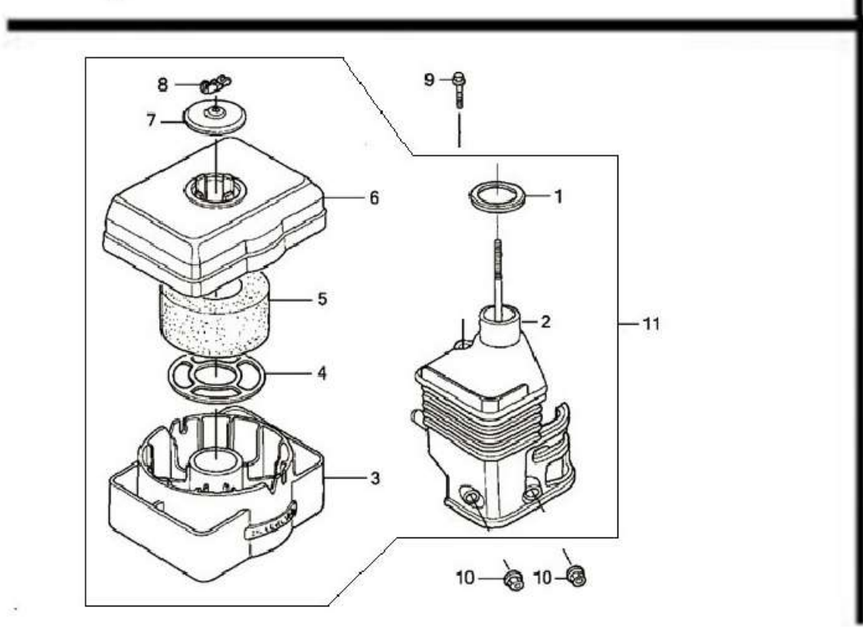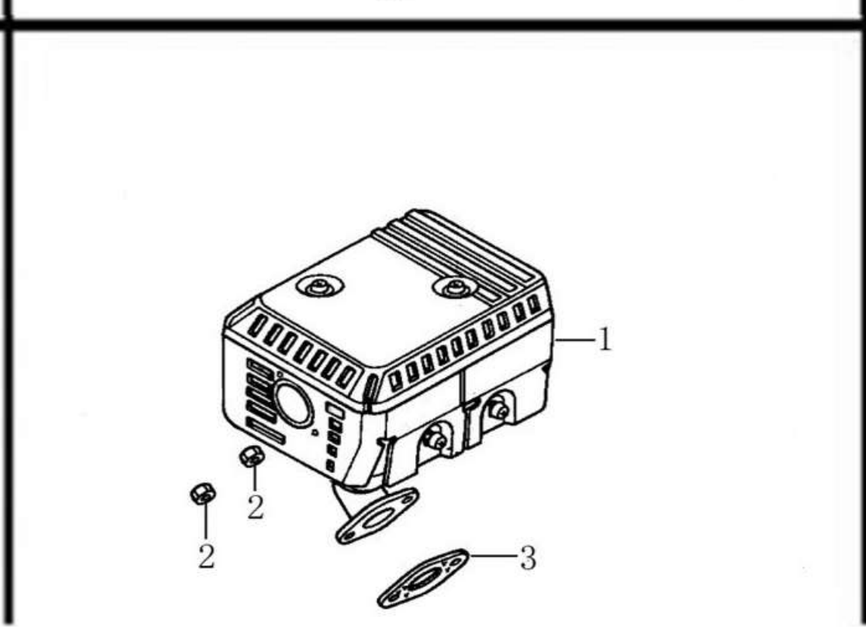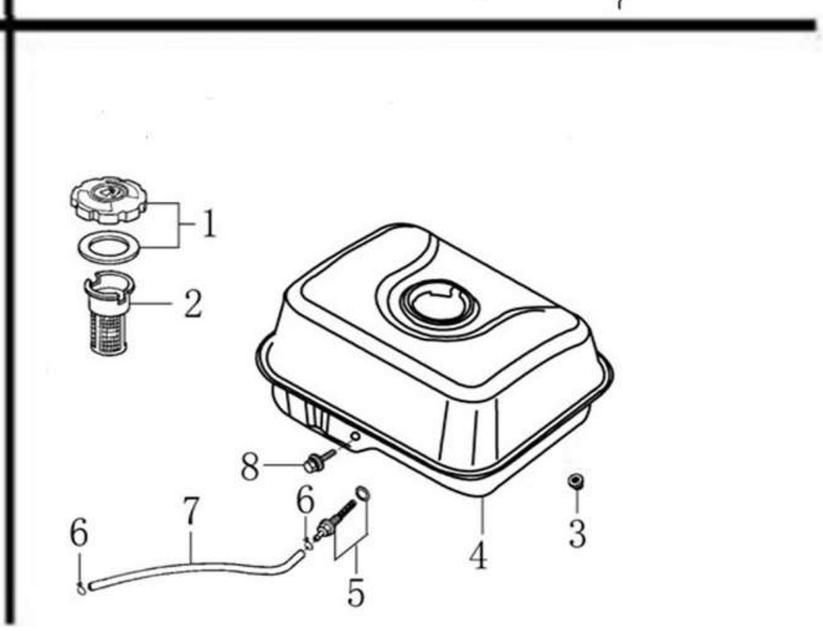
OHV